FW-05RR

標準セッティング　Ver1.10

名前	K.Domon	温度	23 ℃	エンジン	12TZ(P)-T3	マフラー	T-1040SC	マニ	M1011SC
日付	2006.06.11	湿度	75 %	ヘッドガスケット	0.2 mm	燃料	京商KANAI FUEL＃20		
コース	KCP2006 中京	グリップ	83 %	プラグ No.	OS Turbo P7	プロポ	SANWA M8 VIII		

フロント

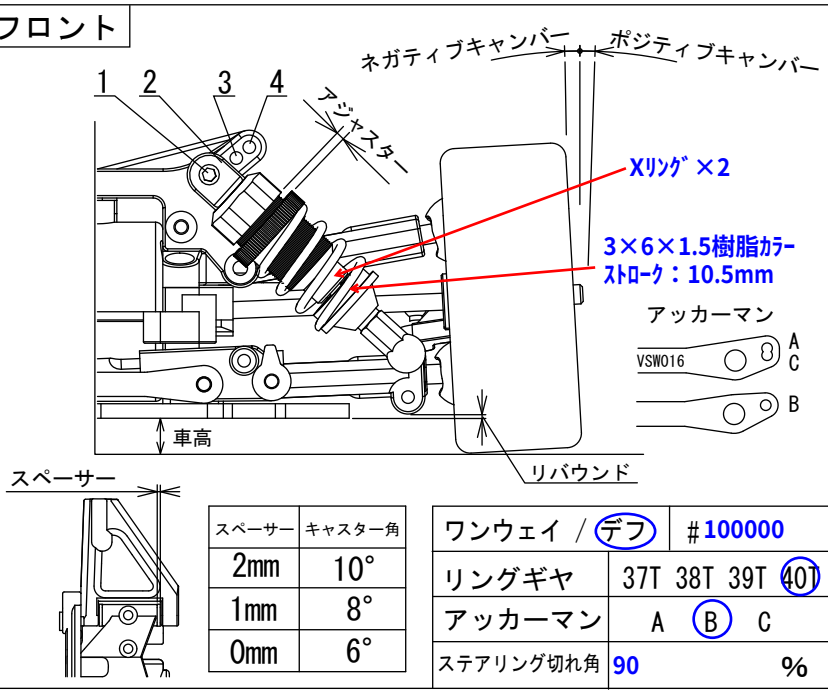

スペーサー	キャスター角
2mm	10°
1mm	8°
0mm	6°

ワンウェイ / (デフ)	＃100000	タイヤ	V35
リングギヤ	37T 38T 39T (40T)	タイヤインナー	HPI 24mm イエロー
アッカーマン	A (B) C	ホイール	92014-35BK
ステアリング切れ角	90 %	車高	5.5 mm

ダンパーオイル	(300) 350 400 450 500 550 600 700
ダンパーピストン	φ1.0×2 cl+cl+cl
スプリング	オンロード ブルー
アジャスター	7.5 回転
ダンパー取付	1 (2) 3 4
キャスター角	2.0 mm
キャンバー角	OG/(1G) 0 (0.5) 1.0 1.5 2.0
トー角	OUT 0.5 °
フロント全幅	197 mm
リバウンド	-2.0 mm
スタビライザー	N / S

リア

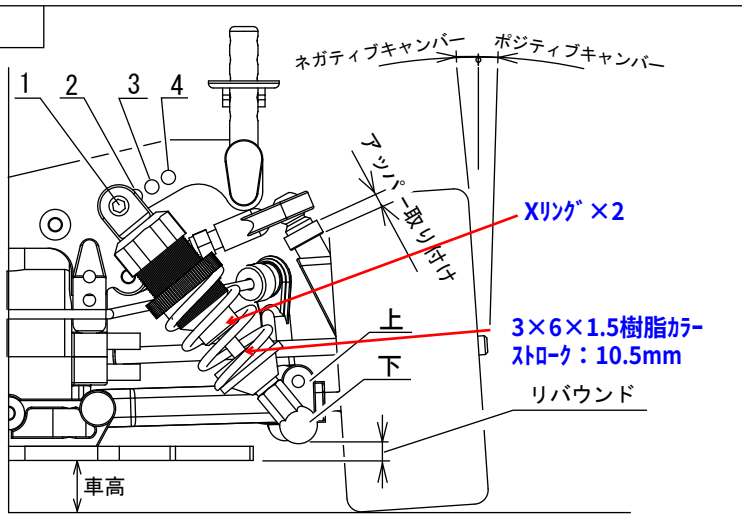

ダンパーオイル	(300) 350 400 450 500 550 600 700
ダンパーピストン	φ1.0×2 cl+cl+cl
スプリング	ノーマルブラック
アジャスター	7.0 回転
ダンパー取付(上)	1 2 (3) 4
ダンパー取付(下)	上 下
アッパー取り付け	内 (上 下)-外 2.0 mm
キャンバー角	OG/(1G) 0 0.5 (1.0) 1.5 2.0 2.5 3.0
トー角	IN 1.5 °
リヤ全幅	203 mm
リバウンド	-5.0 mm
スタビライザー	銀 黒 金
リアサスホルダー	(H) L
デフオイル	＃5000
タイヤ	V35
タイヤインナー	HPI 24mm イエロー
ホイール	92014-35BK
車高	6.0 mm
ボディー	カウンタックLP500S
ボディー位置	標準
ウイング高さ	標準
ウイング角度	標準
ベル側ギヤ	20 (21) 22 23 / 25 (26) 27 28
スパーギヤ	(50) 51 / (45) 46
リングギヤ	37T 38T 39T (40T)
クラッチシュー	

リングギヤ 37T

ギヤ		ギヤ比	ギヤ		ギヤ比
20	51	7.26	25	46	5.24
20	50	7.12	25	45	5.12
21	51	6.91	26	46	5.04
21	50	6.78	26	45	4.93
22	51	6.60	27	46	4.85
22	50	6.47	27	45	4.74
23	51	6.31	28	46	4.68
23	50	6.19	28	45	4.57

リングギヤ 38T

ギヤ		ギヤ比	ギヤ		ギヤ比
20	51	7.45	25	46	5.38
20	50	7.31	25	45	5.26
21	51	7.10	26	46	5.17
21	50	6.96	26	45	5.06
22	51	6.78	27	46	4.98
22	50	6.64	27	45	4.87
23	51	6.48	28	46	4.80
23	50	6.35	28	45	4.70

リングギヤ 39T

ギヤ		ギヤ比	ギヤ		ギヤ比
20	51	7.65	25	46	5.52
20	50	7.50	25	45	5.40
21	51	7.28	26	46	5.30
21	50	7.14	26	45	5.19
22	51	6.95	27	46	5.11
22	50	6.81	27	45	5.00
23	51	6.65	28	46	4.93
23	50	6.52	28	45	4.82

リングギヤ 40T

ギヤ		ギヤ比	ギヤ		ギヤ比
20	51	7.85	25	46	5.66
20	50	7.69	25	45	5.54
21	51	7.47	26	46	5.44
21	50	7.33	26	45	5.33
22	51	7.13	27	46	5.24
22	50	6.99	27	45	5.13
23	51	6.82	28	46	5.05
23	50	6.69	28	45	4.95